VYBAVENÍ KUCHYNÍ

DOLNÍ SKŘÍŇKY 6

KOŠE S BOČNÍM VEDENÍM 7
KOŠE SE SPODNÍM VEDENÍM 16
KARUSELY 19
SLEPÉ ROHY 26
VÝSUVNÉ ROHOVÉ POLICE 29

POTRAVINOVÉ SKŘÍNĚ 32

VÝSUVNÉ BOXY 36

VÝSUVNÉ BOXY WIRELI ELEGANCE 36
VÝSUVNÉ BOXY WIRELI 40
DOPLŇKY 44
ROZDĚLOVACÍ SYSTÉMY 45

ODPADKOVÉ KOŠE 48

ŘADA ELEGANCE 48
ŘADA KOMFORT 50
ŘADA KLASIK 52
DO ZÁSUVKY 55

MULTIFUNKČNÍ SLOUP 58

MULTIFUNKČNÍ SLOUP 59
FUNKČNÍ KOMPONENTY MULTIFUNKČNÍHO SLOUPU 62

ZÁVĚSNÝ SYSTÉM 63

DOPLŇKY KUCHYNĚ 67

DRÁTĚNÝ PROGRAM DOLNÍ SKŘÍŇKY

ŘADA KOMFORT

Klasická řada drátěných košů pro vybavení spodních skříněk, rohových skříněk nebo vysokých skříní. V sortimentu jsou zahrnuty výsuvné koše s bočním vedením, výsuvné koše se spodním, karusely a slepé rohy. Všechny výsuvné koše jsou vybaveny výsuvy s funkcí tlumeného dovření, které zajišťují lehký chod výsuvných systémů, vysokou pevnost a stabilitu košů a zvyšující komfort při manipulaci s uloženými zásobami ve všech prostorách. Široká nabídka rozměrů a verzí poskytuje řadu možností kombinací pro maximální využití úložných prostor jak v klasických, tak i v úzkých, nebo rohových skříních.

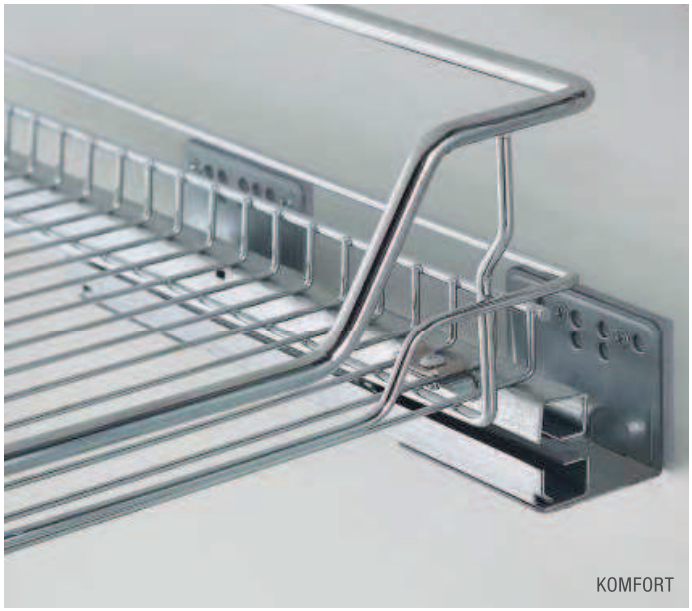
KOMFORT

ELEGANCE

ŘADA WIRELI ELEGANCE

NOVINKA

Nově vyvinuta řada výsuvných košů Elegance s plnými dny z hladkého bílého lamina s chromovou lištou a oválným drátem propůjčuje výrobkům luxusní vzhled. Lišty jsou připevněné tak, že nevyčnívají nad laminátové dno, co usnadňuje případnou manipulaci při běžné údržbě. Výsuvné systémy řady Elegance zajišťují lehký pohyb a bezhlučné otevírání, a také zaručující tiché a plynulé dovření. Výsuvy jsou opatřeny novými synchronizovanými tlumenými plnovýsuvy, fungujícími na bázi válečkových ložisek, které zajišťují lehký chod výsuvných systémů, vysokou pevnost a stabilitu košů.

MENAGE CONFORT

ŘADA COMPACT

Výsuvné koše Compact byly vyvinuty v souladu se všemi současnými směry použití materiálů, systémů a povrchových úprav. Hodnotu produktu zvyšují materiály, jako jsou například laminátová dna opatřená neklouzavou horní vrstvou, která zajistí, že při vysunování košů zůstanou uložené předměty na svém místě. Povrchová úprava s vysoce lesklým chromováním – věnujeme pozornost všem estetickým detailům. Výsledkem je stejnoměrný bezvadný povrch. Výsuvné systémy Hettich zajišťují lehký pohyb a bezhlučné otevírání. Vlastnosti řady Compact vycházejí z jednoho základního cíle: činit každodenní práci v kuchyni příjemnější a přitažlivější.

COMPACT

pravý koš

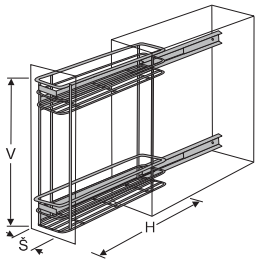

PLNOVÝSUVNÝ DVOJKOŠ KOMFORT BOČNÍ S TLUMENÝM DOVŘENÍM

TIP

	š × h × v (mm)	šířka korpusu
1002220001 Pravý	110 × 485 × 543	150
1002247001 Levý	110 × 485 × 543	150
1002221001 Pravý	160 × 485 × 543	200
1002248001 Levý	160 × 485 × 543	200

Materiál: ocel
Povrchová úprava: chrom
Maximální zatížení: 30 kg
Složení setu:

- 1× drátěný dvojkoš
- 2× držák čela
- 2× plnovýsuv s tlumeným dovřením
- montážní set

Montáž: do boku korpusu
Uchycení koše: pomocí šroubků s podložkami

Boční plnovýsuvný dvojkoš do korpusů 150 a 200 mm poskytuje přehledné uspořádání věcí v úzkých skříňkách s pohodlným přístupem.
Dveřní kování umožňuje nastavení dvířek ve všech směrech.

NOVINKA

PLNOVÝSUVNÝ DVOJKOŠ ELEGANCE BOČNÍ S TLUMENÝM DOVŘENÍM

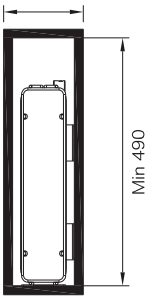

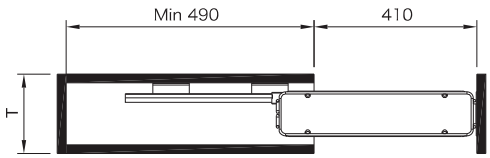

	š × h × v (mm)	šířka korpusu
1002812001 Pravý	110 × 470 × 570 mm	150
1002813001 Levý	110 × 470 × 570 mm	150
1002814001 Pravý	160 × 470 × 570 mm	200
1002815001 Levý	160 × 470 × 570 mm	200

Materiál: ocel
Povrchová úprava: chrom
Maximální zatížení: 30 kg
Složení setu:

- 1× dvojkoš s plným dnem
- 2× držák čela
- 2× plnovýsuv s tlumeným dovřením
- montážní set

Montáž: do boku korpusu
Minimální vnitřní hloubka korpusu: 490 mm
Boční plnovýsuvný dvojkoš do korpusů 150 a 200 mm poskytuje přehledné uspořádání věcí v úzkých skříňkách s pohodlným přístupem.
Dveřní kování umožňuje nastavení dvířek ve všech směrech.

PLNOVÝSUVNÝ DVOJKOŠ COMPACT ECO BOČNÍ S ROZDĚLOVNÍKY NA LAHVE

		š × h × v (mm)	šířka korpusu (mm)
54078014	Levý	108 × 478 × 533	150

Materiál: ocel
Povrchová úprava: chrom
Maximální zatížení: 15 kg

Plné dno – hladké lamino. Výsuvy Hettich s tlumeným dovřením.
Stavitelný pro lamino 16/18/19 mm.
Součástí setu jsou 4 kusy rozdělovníků 4811 5300.

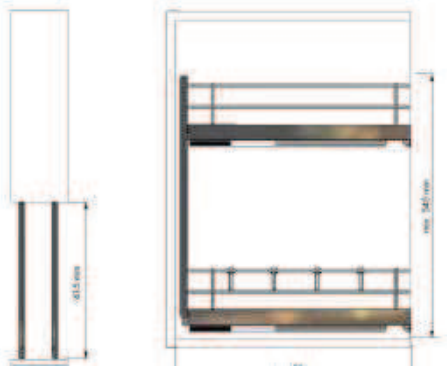

PLNOVÝSUVNÝ KOŠ COMPACT ECO S DRŽÁKY UTĚREK

		š × h × v (mm)	šířka korpusu (mm)
48140014	Levý	108 × 478 × 551	150

Materiál: ocel
Povrchová úprava: chrom
Maximální zatížení: 15 kg

Plné dno – hladké lamino.
Výsuvy Hettich s tlumeným dovřením.
Stavitelný pro lamino 16/18/19 mm.

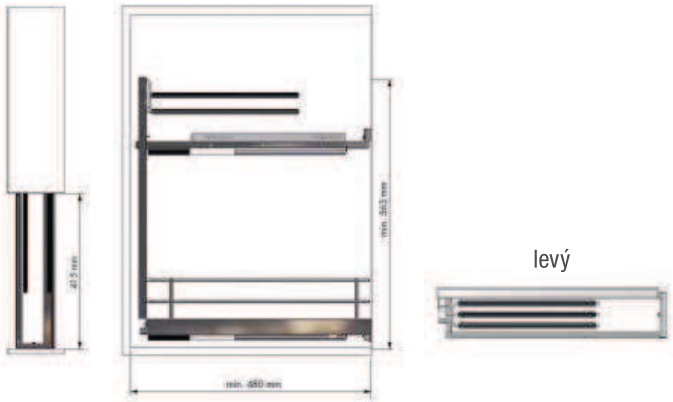

pravý rám s koši

PLNOVÝSUVNÝ DVOJKOŠ KOMFORT BOČNÍ S TLUMENÝM DOVŘENÍM

	š × h × v (mm)	šířka dvířek
1002232001 Levý	150 × 470 × 572	200
1002233001 Pravý	150 × 470 × 572	200
1002234001 Levý	250 × 470 × 572	300
1002235001 Pravý	250 × 470 × 572	300
1002236001 Levý	350 × 470 × 572	400
1002237001 Pravý	350 × 470 × 572	400

Materiál: ocel
Povrchová úprava: chrom
Maximální zatížení: 12 kg/koš
Složení setu:
- 1× nosný rám – šedý epoxid
- 2× drátěný koš
- 2× držák čela
- 2× plnovýsuv WIRELI s tlumeným dovřením

Montáž: do boků korpusu
Provedení: levý nebo pravý
Levý dvojkoš – montáž výsuvů na pravou vnitřní stranu skříňky, **koše se zavěšují vlevo.**
Pravý dvojkoš – montáž výsuvů na levou vnitřní stranu skříňky, **koše se zavěšují vpravo.**
Minimální vnitřní hloubka korpusu: 510 mm
Dveřní kování umožňuje nastavení dvířek ve všech směrech.

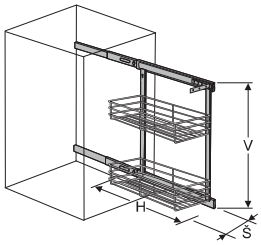

PLNOVÝSUVNÝ DVOJKOŠ ELEGANCE BOČNÍ S TLUMENÝM DOVŘENÍM

NOVINKA

	š × h × v (mm)	šířka korpusu
1002816001 Pravý	240 × 470 × 572 mm	300
1002817001 Levý	240 × 470 × 572 mm	300
1002818001 Pravý	340 × 470 × 572 mm	400
1002819001 Levý	340 × 470 × 572 mm	400

Materiál: ocel
Povrchová úprava: chrom
Maximální zatížení: 12 kg/koš
Složení setu:
- 1× nosný rám – šedý epoxid
- 2× koš s plným dnem
- 2× držák čela
- 2× plnovýsuv WIRELI s tlumeným dovřením

Montáž: do boků korpusu
Provedení: levý nebo pravý
Levý dvojkoš – montáž výsuvů na pravou vnitřní stranu skříňky, **koše se zavěšují vlevo.**
Pravý dvojkoš– montáž výsuvů na levou vnitřní stranu skříňky, **koše se zavěšují vpravo.**
Minimální vnitřní hloubka korpusu: 490 mm
Dveřní kování umožňuje nastavení dvířek ve všech směrech.

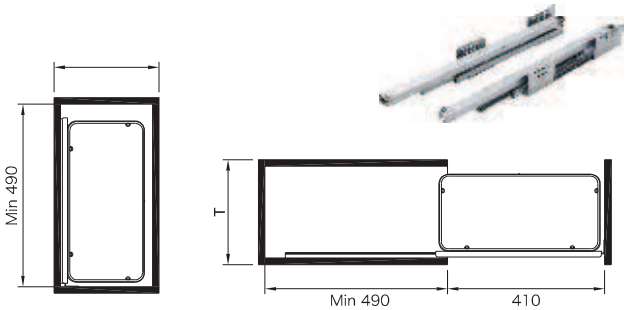

levý rám se třemi koši

levý rám se třemi koši 45°

PLNOVÝSUVNÝ KOŠ COMPACT BOČNÍ

PLNOVÝSUVNÝ RÁM COMPACT BOČNÍ

		š × v (mm)
48063014	Pravý	480 × 610
48064014	Levý	480 × 610

Materiál: ocel
Povrchová úprava: stříbrný komaxit
Maximální zatížení: 10 kg/koš
Ložiskový plnovýsuv s tlumeným dovřením.

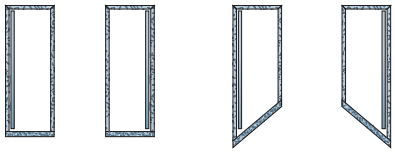

KOŠ 90° COMPACT – K BOČNÍMU RÁMU

	š × h × v (mm)	šířka korpusu
48067014	216 × 476 × 88	300
48068014	305 × 476 × 88	400

Plné dno s protiskluznou úpravou povrchu.

KOŠ 45° COMPACT – K BOČNÍMU RÁMU

DOPRODEJ

		š × h × v (mm)	šířka korpusu
48069014	Pravý	216 × 478 × 88	300
48070014	Levý	216 × 478 × 88	300

Plné dno s protiskluznou úpravou povrchu.

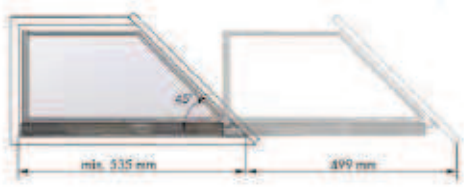

DRŽÁK ČÍLEK 90° (PÁR)

48065014

Povrchová úprava: stříbrný komaxit

DRŽÁK ČÍLEK 45° (PÁR)

DOPRODEJ

48066014

Povrchová úprava: stříbrný komaxit

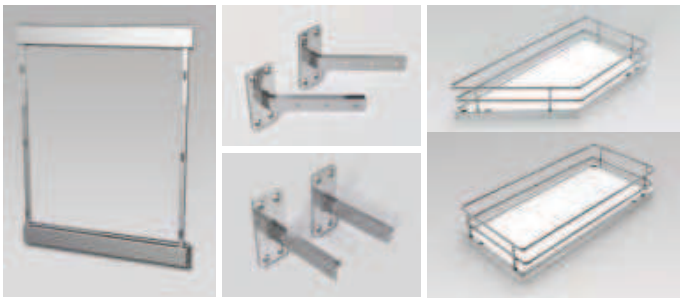

PLNOVÝSUVNÝ KOŠ KOMFORT S TLUMENÝM DOVŘENÍM

	š × h × v (mm)	šířka dvířek
1002213001	355–375 × 460 × 175	400
1002214001	405–425 ×460 × 175	450
1002215001	455–475 × 460 × 175	500
1002216001	555–575 × 460 × 175	600
1002217001	755–775 × 460 × 175	800

Materiál: ocel
Povrchová úprava: chrom
Maximální zatížení: 30 kg na jeden vnitřní koš
Složení setu:
- 1× drátěný koš
- 2× plnovýsuv WIRELI s tlumeným dovřením
- montážní set

Montáž: do boků korpusu
Uchycení koše: koš je připevněn k výsuvné konstrukci za pomoci šroubků s podložkami, umožňuje rovnoběžné seřízení výsuvů s košem.
Minimální vnitřní hloubka korpusu: 490 mm

Koš je určen pro montáž bez čelních dvířek i s čelními dvířky. Pro montáž čelních dvířek je potřeba objednat ke koši příslušné úchyty.

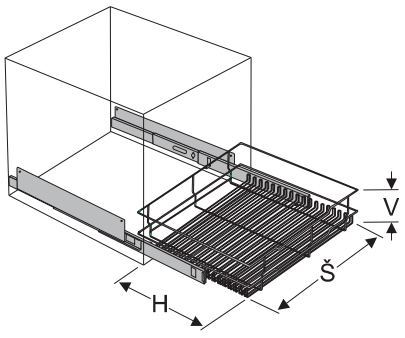

ÚCHYT DVÍŘEK (PÁR)

	š × h × v (mm)
1002246001	22,5 × 25 × 130

Materiál: ocel
Povrchová úprava: chrom

úchyt dvířek

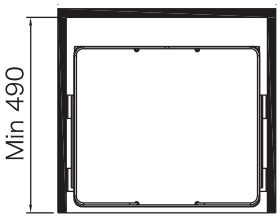

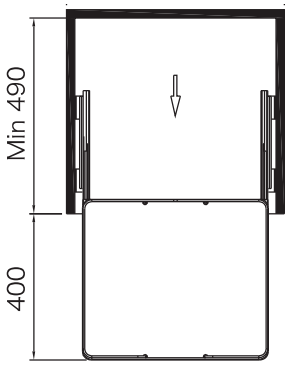

PLNOVÝSUVNÝ KOŠ ELEGANCE S TLUMENÝM DOVŘENÍM NOVINKA

	š × h × v (mm)	šířka korpusu
1002806001	330 × 460 × 165 mm	400
1002807001	380 × 460 × 165 mm	450
1002808001	430 × 460 × 165 mm	500
1002809001	530 × 460 × 165 mm	600
1002810001	730 × 460 × 165 mm	800

Materiál: ocel
Povrchová úprava: chrom
Maximální zatížení: 30 kg
Složení setu:
- 1× koš s plným dnem
- 2× plnovýsuv WIRELI s tlumeným dovřením
- montážní set

Montáž: do boků korpusu
Minimální vnitřní hloubka korpusu: 490 mm

Koš je určen pro montáž bez čelních dvířek i s čelními dvířky.
Pro montáž čelních dvířek je potřeba objednat ke koši příslušné úchyty.

úchyt dvířek

ÚCHYT DVÍŘEK ELEGANCE (PÁR)

	š × h × v (mm)
1002811001	22,5 × 25 × 130

Materiál: ocel
Povrchová úprava: chrom

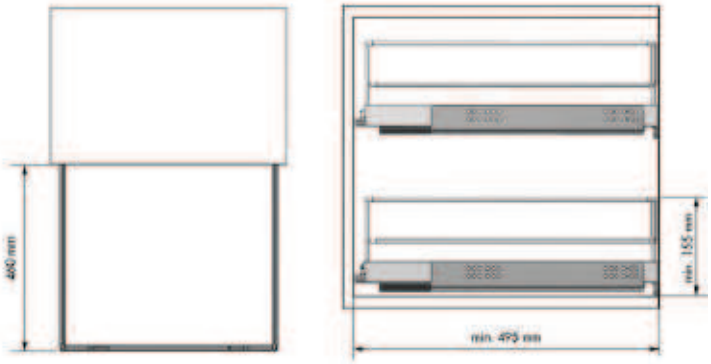

PLNOVÝSUVNÝ KOŠ COMPACT S TLUMENÝM DOVŘENÍM

	š × h × v (mm)	šířka korpusu
48074014	362–368 × 495 × 150	400
48075014	412–418 × 495 × 150	450
48076014	462–468 × 495 × 150	500
48077014	562–568 × 495 × 150	600

Materiál: ocel
Povrchová úprava: chrom
Maximální zatížení: 30 kg

Plné dno s protiskluznou úpravou povrchu.
Výsuvy Hettich s tlumeným dovřením.
Stavitelný pro lamino 16/18/19 mm.

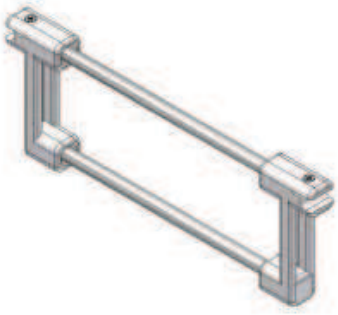

Rozdělovník příčný A

ROZDĚLOVNÍK PŘÍČNÝ A – PRO VÝSUVNÝ KOŠ COMPACT

	š × h × v (mm)	šířka korpusu
48097014	332 × 18 × 82	400
48098014	382 × 18 × 82	450
48099014	432 × 18 × 82	500
48100014	532 × 18 × 82	600

Materiál: ocel
Povrchová úprava: chrom
Plastové koncovky.

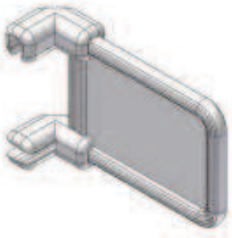

Rozdělovník rohový

ROZDĚLOVNÍK ROHOVÝ – PRO VÝSUVNÝ KOŠ COMPACT

	š × h × v (mm)
48101300	124 × 36 × 82

Materiál: plast

PLNOVÝSUVNÝ KOŠ COMPACT S ÚCHYTY NA DVÍŘKA

	š × h × v (mm)	šířka korpusu
48079014	361–368 × 495 × 205	400
48080014	412–418 × 495 × 205	450
48081014	462–468 × 495 × 205	500
48082014	562–568 × 495 × 205	600

Materiál: ocel
Povrchová úprava: chrom
Maximální zatížení: 30 kg

Plné dno s protiskluznou úpravou povrchu.
Výsuvy Hettich s tlumeným dovřením.
Stavitelný pro lamino 16/18/19 mm.

Rozdělovník A

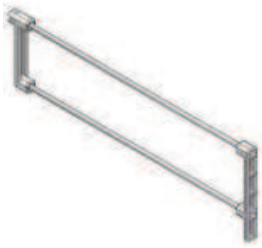

Rozdělovník B

ROZDĚLOVNÍK A PRO VÝSUVNÉ KOŠE COMPACT S ÚCHYTY DVÍŘEK

	š × h × v (mm)	šířka korpusu
48103014	352 × 18 × 123	400
48104014	395 × 18 × 123	450
48105014	452 × 18 × 123	500
48106014	552 × 18 × 123	600

Materiál: ocel
Povrchová úprava: chrom
Plastové koncovky.

ROZDĚLOVNÍK B PRO VÝSUVNÉ KOŠE COMPACT S ÚCHYTY NA DVÍŘKA

	š × h × v (mm)
48109014	477 × 18 × 155

Materiál: ocel
Povrchová úprava: chrom
Plastové koncovky.

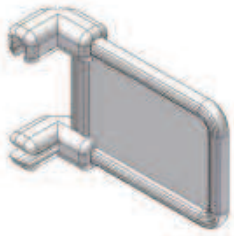

Rozdělovník rohový

ROZDĚLOVNÍK ROHOVÝ PRO VÝSUVNÉ KOŠE COMPACT S ÚCHYTY NA DVÍŘKA

	š × h × v (mm)
48110300	124 × 36 × 123

Materiál: plast

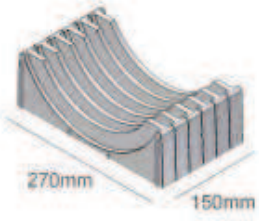

Zásobník na talíře

ZÁSOBNÍK NA TALÍŘE PRO VÝSUVNÉ KOŠE COMPACT S ÚCHYTY DVÍŘEK

	š × h × v (mm)
48111300	270 × 150 × 85

Materiál: plast

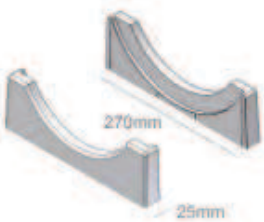

Koncovky pro zásobník na talíře

KONCOVKY PRO ZÁSOBNÍK NA TALÍŘE

	š × h × v (mm)
48112300	270 × 25 × 85

Materiál: plast

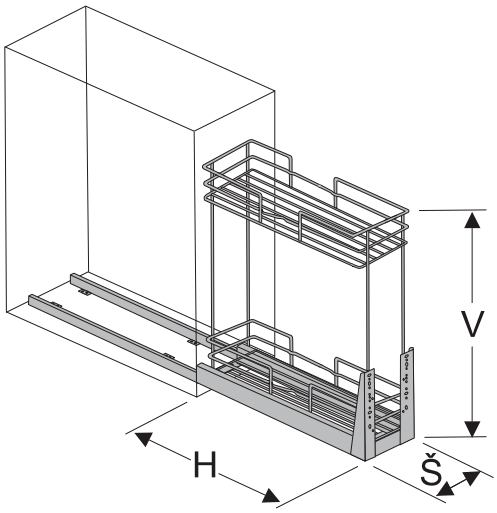

PLNOVÝSUVNÝ DVOJKOŠ KOMFORT SPODNÍ S TLUMENÝM DOVŘENÍM

TIP

	š × h × v (mm)	šířka korpusu
1002219001	110 × 465 × 520	150
1002222001	158 × 465 × 513	200
1002223001	258 × 465 × 513	300
1002224001	358 × 465 × 513	400

Materiál: ocel
Povrchová úprava: koše: chrom
nosný rám: šedý epoxid
Maximální zatížení: 30 kg
Složení setu:
- 1× drátěný dvojkoš
- 1× nosný rám s plnovýsuvy WIRELI s tlumeným dovřením
- montážní set

Montáž: do dna korpusu
Uchycení koše: koš je připevněn k výsuvné konstrukci za pomoci šroubků s podložkami.
Minimální vnitřní hloubka korpusu: 510 mm
Dveřní kování umožňuje nastavení dvířek ve všech směrech.

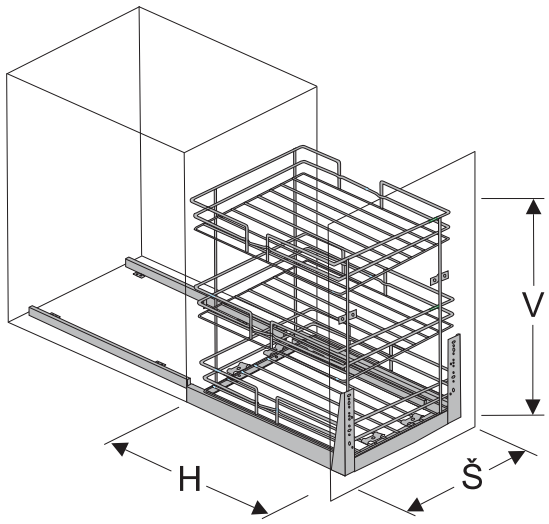

PLNOVÝSUVNÝ TROJKOŠ KOMFORT SPODNÍ S TLUMENÝM DOVŘENÍM

TIP

	š × h × v (mm)	šířka korpusu
1002225001	158 × 465 × 513	200
1002226001	258 × 465 × 513	300
1002227001	358 × 465 × 513	400

Materiál: ocel
Povrchová úprava: koše: chrom
nosný rám: šedý epoxid
Maximální zatížení: 30 kg
Složení setu:
- 1× drátěný koš
- 1× nosný rám s plnovýsuvy WIRELI s tlumeným dovřením
- montážní set

Montáž: do dna korpusu
Uchycení koše: koš je připevněn k výsuvné konstrukci za pomoci šroubků s podložkami.
Minimální vnitřní hloubka korpusu: 510 mm
Dveřní kování umožňuje nastavení dvířek ve všech směrech.

PLNOVÝSUVNÝ DVOJKOŠ COMPACT SPODNÍ S ÚCHYTY NA DVÍŘKA, NA LAHVE A PEČIVO

	š × h × v (mm)	šířka korpusu (mm)
48006014	262–268 × 495 × 548	300
48007014	362–368 × 495 × 548	400

Materiál: ocel
Povrchová úprava: chrom
Maximální zatížení: 30 kg

Plná dna s protiskluznou úpravou povrchu.
Výsuvy Hettich s tlumeným dovřením.
Stavitelný pro lamino 16/18/19 mm.

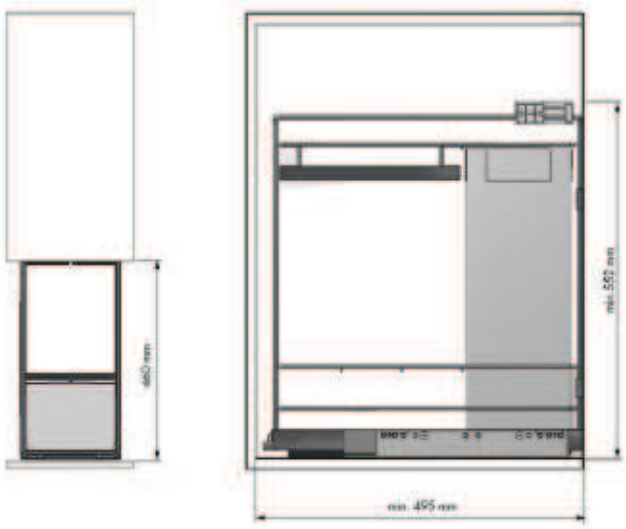

PLNOVÝSUVNÝ DVOJKOŠ COMPACT SPODNÍ PRO ČISTÍCÍ PROSTŘEDKY

	š × h × v (mm)	šířka korpusu (mm)
48007014	230 × 450 × 436	300

Materiál: ocel
Povrchová úprava: chrom
Maximální zatížení: 30 kg

Plastové koše s protiskluznou úpravou povrchu.
Výsuvy Hettich s tlumeným dovřením.
Stavitelný pro lamino 16/18/19 mm.

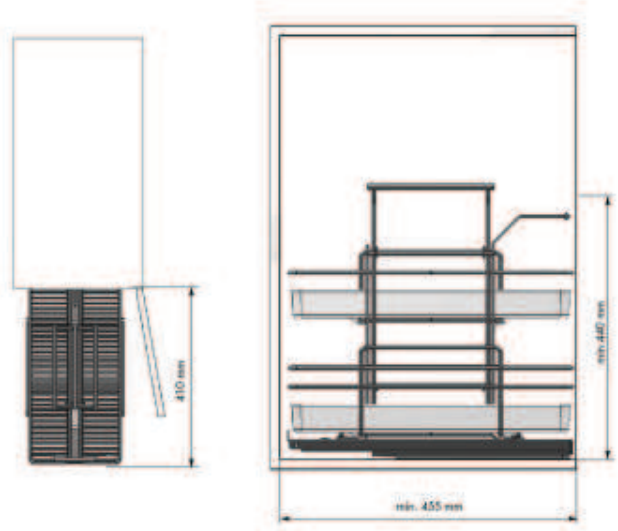

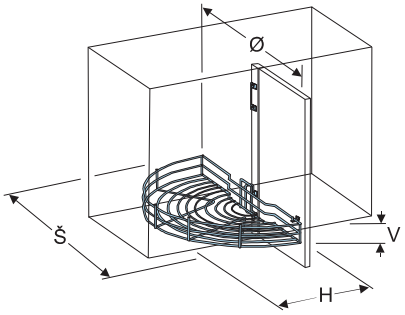

KARUSEL 180°

	průměr koše	š × h × v (mm)	šířka korpusu	min. hloubka korpusu
1002245001	760	760 × 384 × 70	800	500

Materiál: ocel
Povrchová úprava: chrom
Maximální zatížení: 10 kg
Složení setu:
- 1× drátěný koš
- 1× závěsný plech
- 1× plastový háček na dvířka
- montážní set

Montáž: na středový sloupek korpusu
Uchycení koše: uchycení koše na otočném kloubu se silikonovými podložkami
Minimální hloubka korpusu: 500 mm
Plastový háček na dvířka spolu s otevíráním dvířek otáčí košem karuselu.

KARUSEL 180°

	průměr koše	š × h × v (mm)	šířka korpusu	min. hloubka korpusu
1002244001	740	740 × 400 × 700	800	500

Materiál: ocel
Povrchová úprava: chrom
Maximální zatížení: 10 kg / koš
Složení setu:
- 2× otočný drátěný koš
- 1× nosná tyč
- 1× plastový háček na dvířka
- montážní set

Montáž: do boku a dna korpusu
Minimální hloubka korpusu: 500 mm
Plastový háček na dvířka spolu s otevíráním dvířek otáčí košem karuselu.

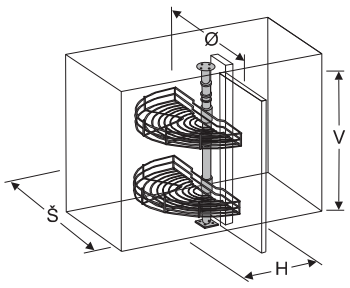

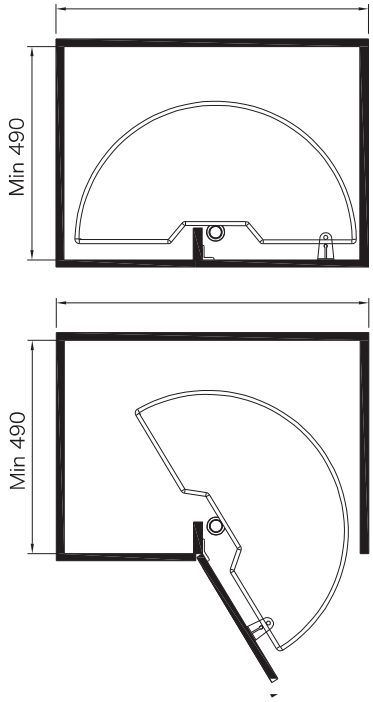

KARUSEL ELEGANCE 180°

NOVINKA

	průměr koše	š × h × v (mm)	šířka korpusu	min. hloubka korpusu
1002805001	750	750 × 400 × 570-710	800	500

Materiál: ocel
Povrchová úprava: chrom
Maximální zatížení: 10 kg / koš
Složení setu:
- 2× otočný koš s plným dnem
- 1× nosná tyč
- 1× plastový háček na dvířka
- montážní set

Montáž: do půdy a dna korpusu
Minimální hloubka korpusu: 500 mm
Plastový háček na dvířka spolu s otevíráním dvířek otáčí košem karuselu.
Variabilní výška od 570 do 710 mm.

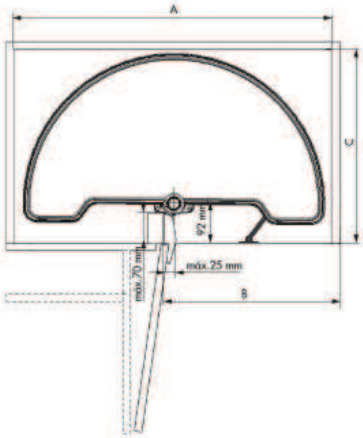

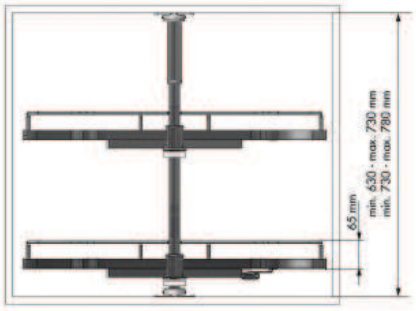

KARUSEL COMPACT 180°

	š × h × v (mm)	šířka dvířek
48012014	710 × 420 × 630–730	450
48013014	810 × 456 × 630–730	500

Materiál: ocel
Povrchová úprava: chrom
Maximální zatížení: 20 kg na jednu polici
Plné dno s protiskluznou úpravou povrchu.

	Ø (mm)	**A** (mm)	**B** (mm)	**C** (mm)
450	710	min. 760	min. 410	min. 455
500	810	min. 860	min. 460	min. 505

KARUSEL 270°

	průměr koše	š × h × v (mm)	šířka korpusu	min. hloubka korpusu
1002228001	740 / 710	700–750	800	520
1002229001	820 / 790	700–750	900	530

Materiál: ocel
Povrchová úprava: chrom
Maximální zatížení: 10 kg
Složení setu:
- 2× otočný drátěný koš
- 1× nosná stavitelná tyč
- montážní set

Montáž: do půdy a dna korpusu
Minimální hloubka korpusu: 520 / 530 mm
Variabilní světlá výška od 700 do 750 mm pomocí stavitelné nosné tyče.

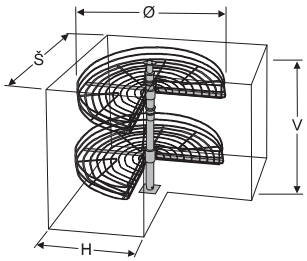

NOVINKA

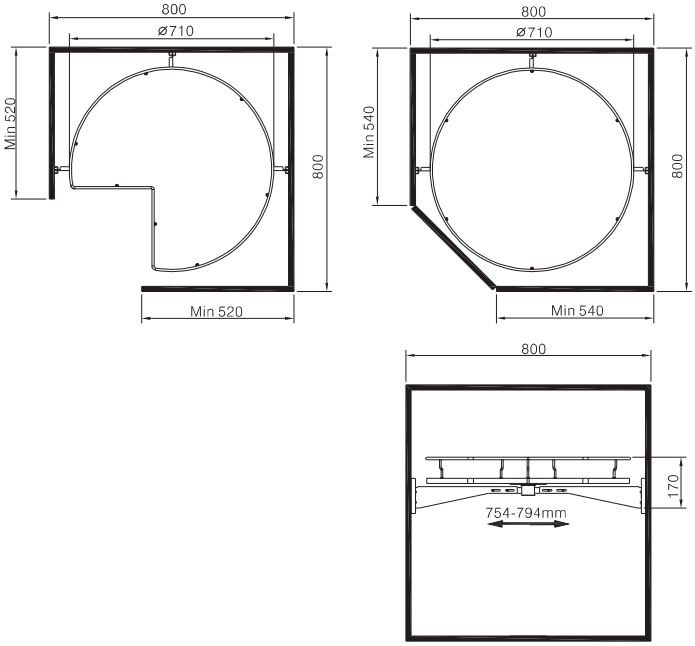

KARUSEL ELEGANCE 270° A 360°

NOVINKA

	ø × v (mm)	šířka korpusu	min. hloubka korpusu
	270°		
1002803001	710 × 170	800	800
	360°		
1002804001	710 × 170	800	800

Materiál: ocel
Povrchová úprava: chrom
Maximální zatížení: 10 kg
Složení setu:
- 1× otočný koš s plným dnem
- 1× kovový rám
- montážní set

Montáž: do boků korpusu
Minimální hloubka korpusu: 800 mm
Lze použít libovolný počet karuselů, je on omezeny pouze výškou korpusu.

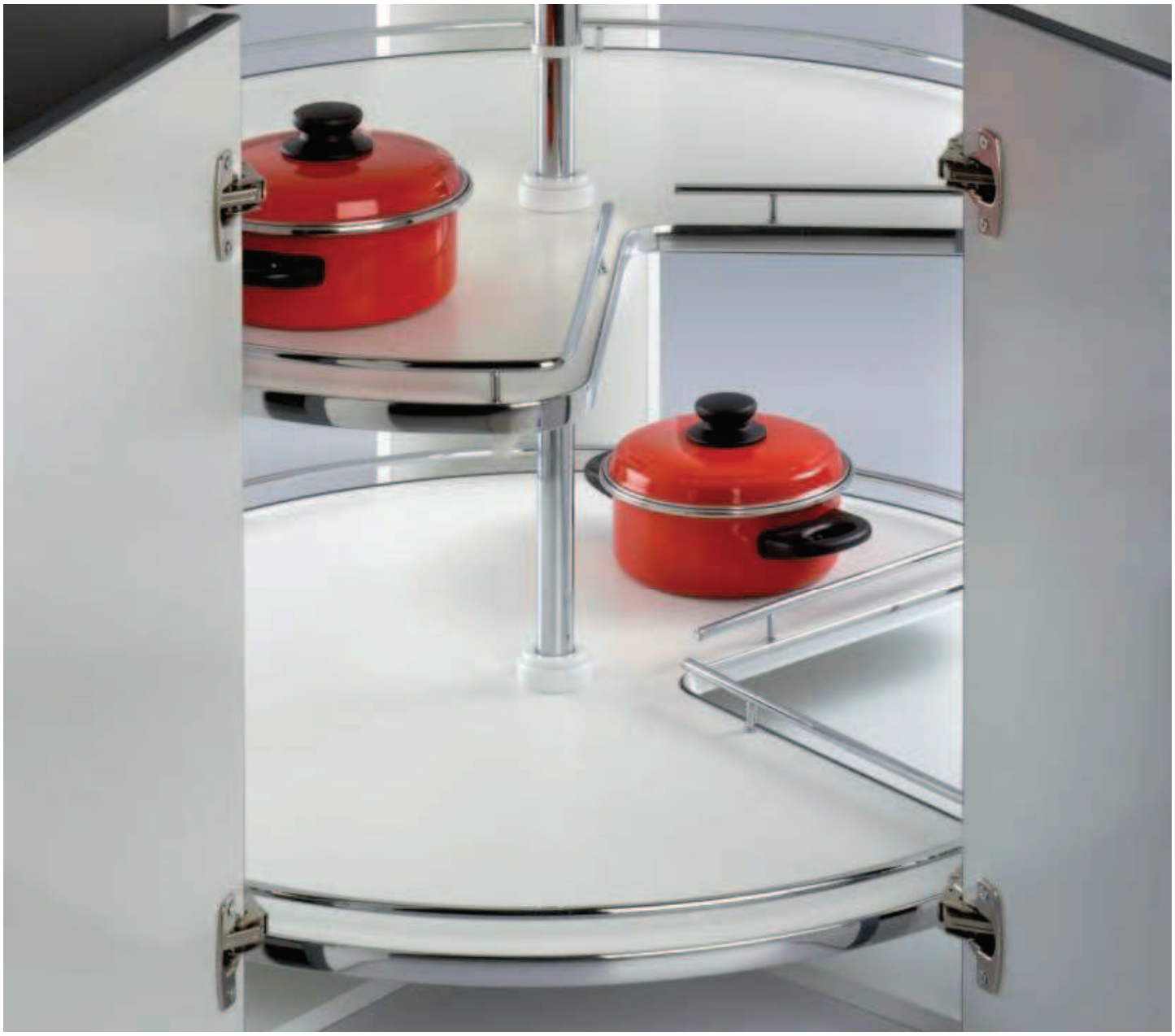

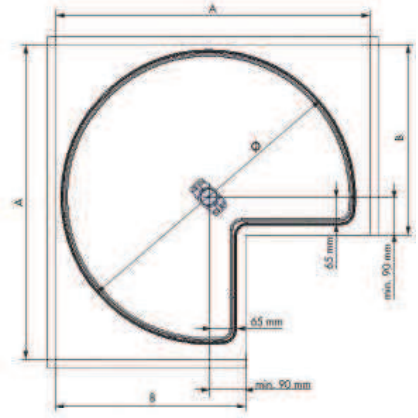

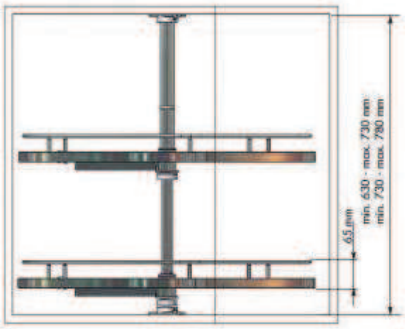

KARUSEL COMPACT A – 270°

	š × h × v (mm)	šířka dvířek
48008014	710 × 710 × 630–730	800
48009014	810 × 810 × 630–730	900

Materiál: ocel
Povrchová úprava: chrom
Maximální zatížení: 20 kg na jednu polici
Plné dno s protiskluznou úpravou povrchu. Brzdový systém.

	Ø (mm)	**A** (mm)	**B** (mm)
800	710	min. 760	min. 460
900	810	min. 860	min. 510

slepý roh ELEGANCE

drátěný koš Komfort

koš s plným dnem Elegance

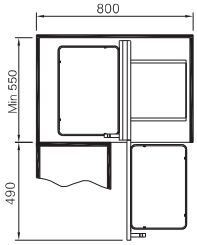

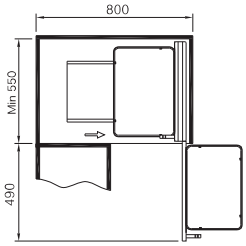

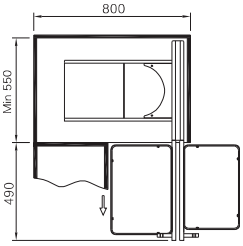

NOVINKA
TIP

SLEPÝ ROH ELEGANCE / KOMFORT S TLUMENÝM DOVŘENÍM

			š × h × v (mm)	šířka korpusu	koše
Komfort	**1002991001**	L/P	670 × 460 × 590	800	drátěné
Elegance	**1002992001**	L/P	670 × 460 × 590	800	plná dna

Materiál: ocel
Povrchová úprava: koše: chrom / chrom – lamino
nosné rámy: šedý epoxid
Maximální zatížení: 5 kg na každý koš
Složení setu:
- 1× nosný rám horizontální
- 1× nosný rám vertikální
- 4× koš (drátěný nebo s plným dnem)
- 1× montážní set

Montáž: do dna korpusu
Minimální hloubka korpusu: 800 mm
Minimální vnější hloubka korpusu: 550 mm
Minimální šířka dvířek: 400 mm
Provedení: instalace do levé nebo pravé rohové skříňky
Drátěné koše nebo koše s plnými dny (lamino).
Tlumený dotah výsuvů.

slepý roh ELEGANCE levý

drátěný koš Komfort

koš s plným dnem Elegance

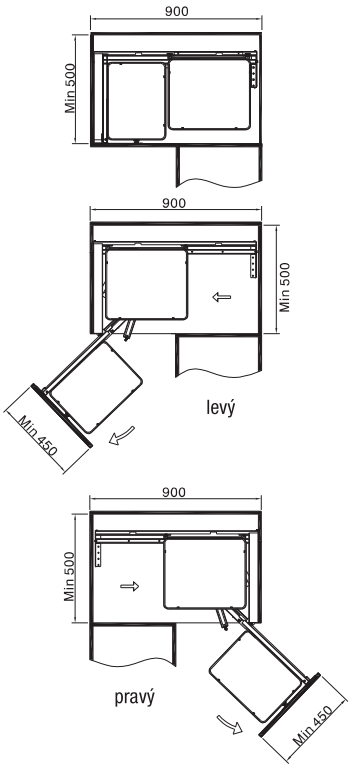

SLEPÝ ROH ELEGANCE / KOMFORT S TLUMENÝM DOVŘENÍM

NOVINKA TIP

			š × h × v (mm)	šířka korpusu	koše
Komfort	**1002993001**	Levý	850 × 490 × 520	900	drátěné
	1002994001	Pravý	850 × 490 × 520	900	drátěné
Elegance	**1002995001**	Levý	850 × 490 × 520	900	plná dna
	1002996001	Pravý	850 × 490 × 520	900	plná dna

Materiál: ocel
Povrchová úprava: koše: chrom / chrom – lamino
nosné rámy: šedý epoxid
Maximální zatížení: 5 kg na každý koš
Složení setu:

- 1× posuvný nosný rám
- 1× nosný rám s výsuvným mechanizmem a kapalinovým pístem
- 4× koš (drátěný nebo s plným dnem)
- 1× montážní set

Montáž: do dna, zad a boku korpusu
Minimální vnější šířka korpusu: 900 mm
Minimální vnitřní hloubka korpusu: 500 mm
Minimální šířka otvoru dvířek: 450 mm
Provedení: instalace do levé nebo pravé rohové skříňky
Drátěné koše nebo koše s plnými dny (lamino).
Tlumený dotah výsuvů.

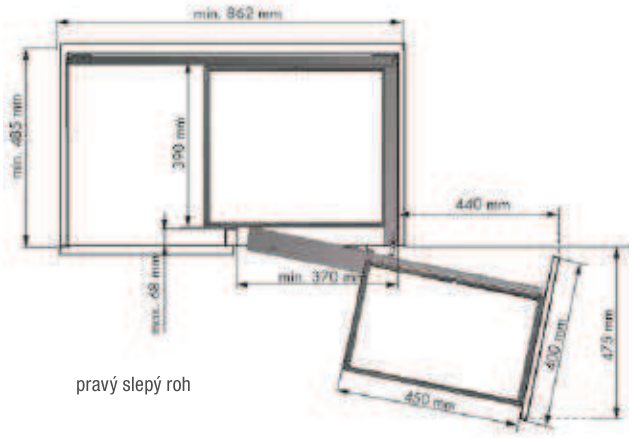

pravý slepý roh

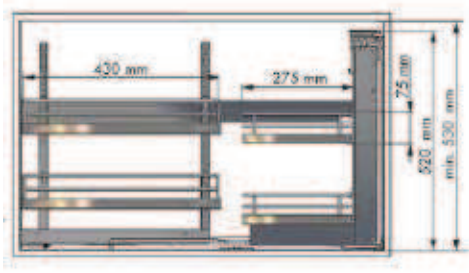

SLEPÝ ROH COMPACT S TLUMENÝM DOVŘENÍM

		š × h × v (mm)	šířka dvířek
48071014	Pravý	850 × 495 × 520	400
48072014	Levý	850 × 495 × 520	400

Materiál: ocel
Povrchová úprava: chrom
Maximální zatížení: 9,5 kg na jeden vnitřní koš
8 kg na jeden čelní koš
Plné dno s protiskluznou úpravou povrchu.
Výsuvy s tlumeným dovřením.

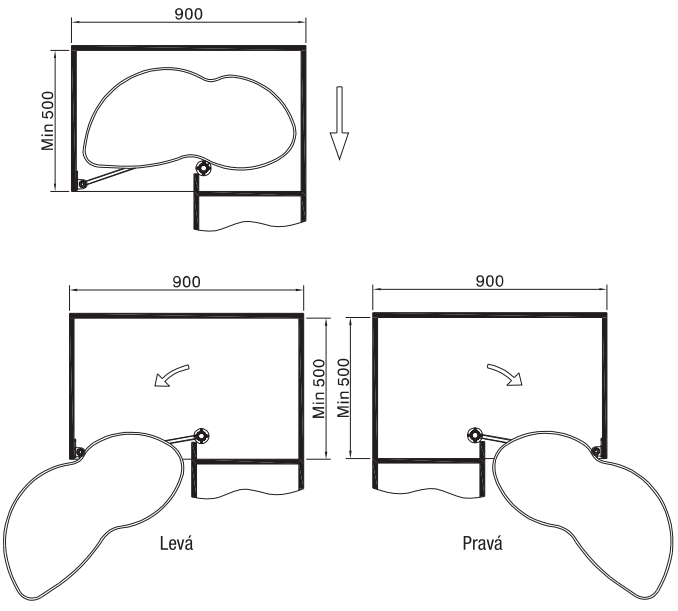

ROHOVÁ VÝSUVNÁ POLICE ELEGANCE S TLUMENÝM DOVŘENÍM

NOVINKA
TIP

	š × h × v (mm)	šířka korpusu	šířka dvířek
1002801001 Levá	810 × 500 × 570-710	900	450
1002802001 Pravá	810 × 500 × 570-710	900	450

Materiál: ocel
Povrchová úprava: chrom
Maximální zatížení: 20 kg na jednu polici
Složení setu:
- 2× otočný koš s plným dnem
- 1× nosná tyč
- 1× plastový háček na dvířka
- montážní set

Variabilní světlá výška 570-710 mm.
Plné dno – hladké lamino.

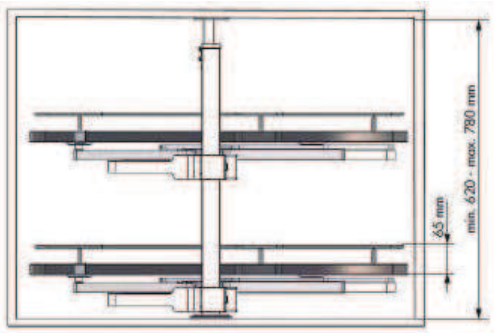

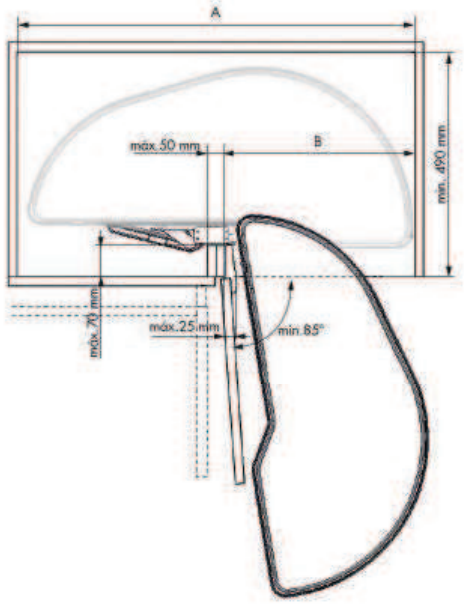

	A (mm)	B (mm)
400	min. 760	min. 360
450	min. 860	min. 410
500	min. 960	min. 460

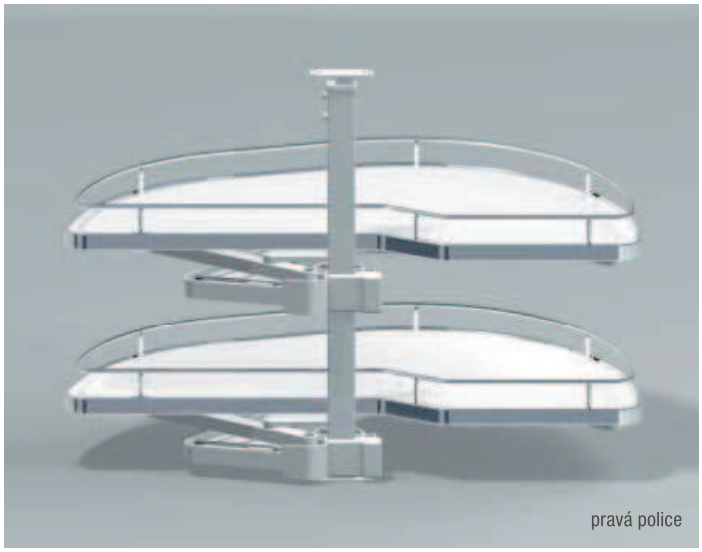
pravá police

ROHOVÁ VÝSUVNÁ POLICE COMPACT S TLUMENÝM DOVŘENÍM

		š × h × v (mm)	šířka dvířek
48252000	Pravá	750 × 330 × 620–780	400
48253000	Levá	750 × 330 × 620–780	400
48245000	Pravá	840 × 395 × 620–780	450
48246000	Levá	840 × 395 × 620–780	450
48247000	Pravá	885 × 420 × 620–780	500
48248000	Levá	885 × 420 × 620–780	500

Materiál: ocel
Povrchová úprava: chrom
Maximální zatížení: 20 kg na jednu polici
Variabilní světlá výška 620–780 mm.
Plné dno s protiskluznou úpravou povrchu.

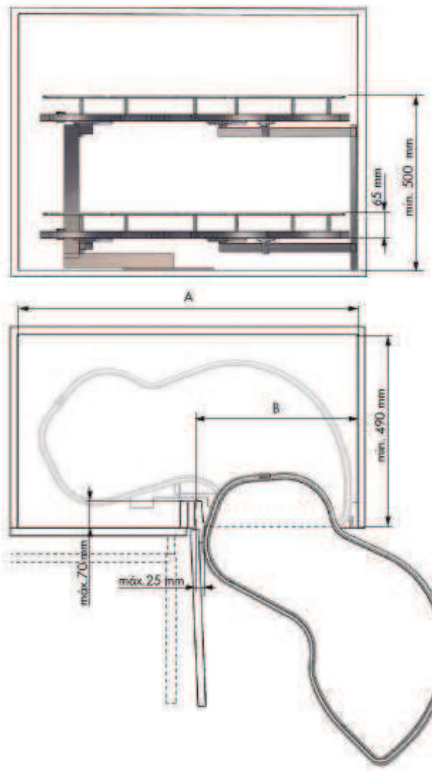

ROHOVÁ VÝSUVNÁ POLICE COMPACT TWIN

DOPRODEJ

		š × h × v (mm)	šířka dvířek
48116014	Pravá	800 × 440 × 460	450
48117014	Levá	800 × 440 × 460	450
48118014	Pravá	850 × 465 × 460	500
48119014	Levá	850 × 465 × 460	500
48120014	Pravá	950 × 475 × 460	600
48121014	Levá	950 × 475 × 460	600

Materiál: ocel
Povrchová úprava: chrom
Maximální zatížení: 20 kg na jednu polici
Plné dno s protiskluznou úpravou povrchu.

	A (mm)	**B** (mm)
450	min. 862	min. 411
500	min. 962	min. 461
600	min. 962	min. 561

potravinová skříň s koši Elegance

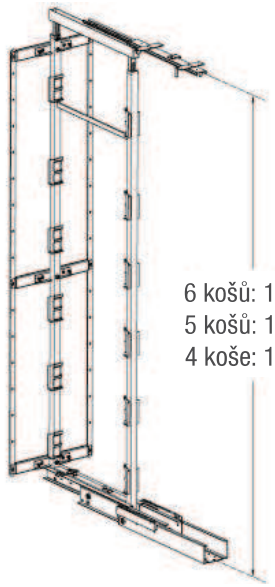

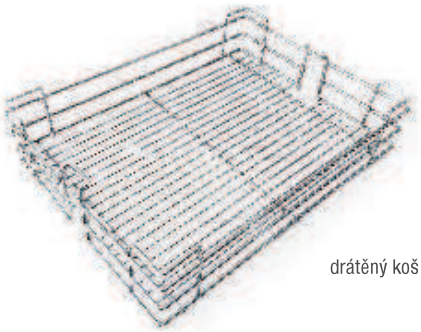

drátěný koš Komfort

koš s plným dnem Elegance

NOVINKA
TIP

POTRAVINOVÁ SKŘÍŇ WIRELI ELEGANCE/ KOMFORT S TLUMENÝM DOVŘENÍM

VÝŠKOVĚ STAVITELNÝ RÁM

	v (vč. výsuvů) × h (mm)	počet košů
1001045202	1270-1570 × 500	4
1001046202	1570-1870 × 500	5
1001047202	1870-2170 × 500	6

Materiál: ocel
Povrchová úprava: komaxit šedý
Minimální vnitřní hloubka korpusu: 520 mm
Součásti rámu je horní výsuv s tlumeným dovřením a pomocné pásy k uchycení dvířek

KOŠ DRÁTĚNÝ KOMFORT K POTRAVINOVÉ SKŘÍNI

	š × h × v (mm)	šířka korpusu (mm)
1001007001	255 × 460 × 95	300
1001008001	340 × 460 × 95	400
1001009001	390 × 460 × 95	450
1001010001	440 × 460 × 95	500

Materiál: ocel
Povrchová úprava: chrom
Maximální zatíženi: 12 kg/koš
Plastové úchyty jsou součástí koše

KOŠ S PLNÝM DNEM ELEGANCE K POTRAVINOVÉ SKŘÍNI NOVINKA

	š × h × v (mm)	šířka korpusu (mm)
1001117001	255 × 460 × 95	300
1001118001	340 × 460 × 95	400
1001119001	390 × 460 × 95	450
1001120001	440 × 460 × 95	500

Materiál: ocel
Povrchová úprava: chrom
Maximální zatíženi: 12 kg/koš
Plastové úchyty jsou součástí koše

VÝSUV S TLUMENÝM DOVŘENÍM K POTRAVINOVÉ SKŘÍNI

1001082001

Materiál: ocel
Povrchová úprava: komaxit šedý
Maximální zatíženi: 120 Kg

DRŽÁK DVÍŘEK

	šířka korpusu (mm)
1001034202	300
1001035202	400
1001036202	450
1001037202	500

Materiál: ocel
Povrchová úprava: komaxit šedý
K 4 košové potravinové skříni je nutno objednat 2 držáky, k 5 a 6 košové 3 držáky

***Poznámka**: pro vytvořeni potravinové skříně WIRELI je nutné objednat:*
**výškové stavitelný rám dle výšky skříně (rám je dodávaný včetně horního výsuvu a pomocných pasů k uchycení dvířek)*
**požadovaný počet košů drátěných anebo s plnými dny (možno kombinovat)*
**spodní výsuv s tlumeným dovřením*
**držáky dvířek dle šíře skříně v počtu: 2 ks pro 4 košovou skříň, 3 ks pro 5 a 6 košovou skříň*

***Tip**: Je možné libovolně kombinovat typy košů u jedné skříně, například: u 6 košové potravinové skříně je možné použít 3 ks Komfort drátěných a 3 ks Elegance s plnými dny*

POTRAVINOVÁ SKŘÍŇ COMPACT S TLUMENÝM DOVŘENÍM

VÝŠKOVĚ STAVITELNÝ RÁM

	v x h (mm)	šířka korpusu (mm)	počet košů
38283014	1200-1600 × 495	300	4
38284014	1600-2000 × 495	300	5
38285014	1900-2300 × 495	300	6
38286014	1200-1600 × 495	400	4
38287014	1600-2000 × 495	400	5
38288014	1900-2300 × 495	400	6
38292014	1200-1600 × 495	450 / 500	4
38293014	1600-2000 × 495	450 / 500	5
38294014	1900-2300 × 495	450 / 500	6

Materiál: ocel
Povrchová úprava: komaxit stříbrný
Minimální vnitřní hloubka korpusu: 510 mm

Součástí rámu jsou úchyty dvířek (2 ks). Úchyty umožňují 3D nastavení dvířek.

KOŠ K POTRAVINOVÉ SKŘÍNI COMPACT S TLUMENÝM DOVŘENÍM

	š × h × v (mm)	šířka korpusu (mm)
48044014	250 × 460 × 96	300
48046014	350 × 460 × 96	400
48047014	400 × 460 × 96	450
48142014	450 × 460 × 96	500

Materiál: ocel
Povrchová úprava: chrom

Plné dno s protiskluznou úpravou. Plastový úchyt je součástí koše.

NÁDSTAVEC PRO UCHYCENÍ KOŠE NA RÁM (PÁR)

	v (mm)
38216014	110

Materiál: ocel
Povrchová úprava: komaxit stříbrný

Nádstavec, jako volitelný komponent, slouží k možnosti uchytit koš tak, aby byla co nejefektivněji využita celá výška potravinové skříně.

DRŽÁK DVÍŘEK

38217014

Materiál: ocel
Povrchová úprava: komaxit stříbrný

Volitelný komponent k posílení spojení rámu dveří.

HORNÍ A SPODNÍ VÝSUV K POTRAVINOVÉ SKŘÍNI COMPACT S TLUMENÝM DOVŘENÍM

38218014

Materiál: ocel
Povrchová úprava: komaxit stříbrný
Maximální zatížení: 120 kg

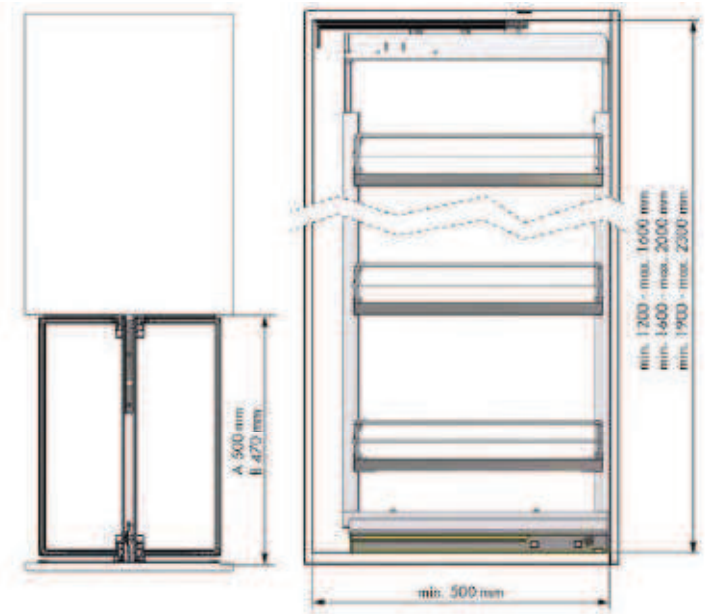

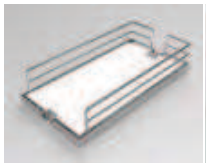
Koš k potravinové skříni

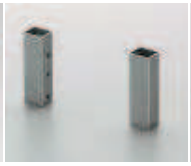
Nádstavec pro uchycení koše na rám

Držák dvířek

Horní a spodní výsuv k potravinové skříni

POTRAVINOVÁ SKŘÍŇ COMPACT S KOŠI NA DVÍŘKA A TLUMENÝM DOVŘENÍM L/P

	min. vnitřní v × h korpusu (mm)	šířka korpusu (mm)	počet košů
48134014	1100 × 495	450	4+4
48135014	1500 × 495	450	5+5
48136014	1900 × 495	450	6+6
48137014	1100 × 495	600	4+4
48138014	1500 × 495	600	5+5
48139014	1900 × 495	600	6+6

Materiál: ocel
Povrchová úprava:
koše chrom
rám komaxit stříbrný
Maximální zatížení:
dveřní část 20 kg
výsuv 80 kg
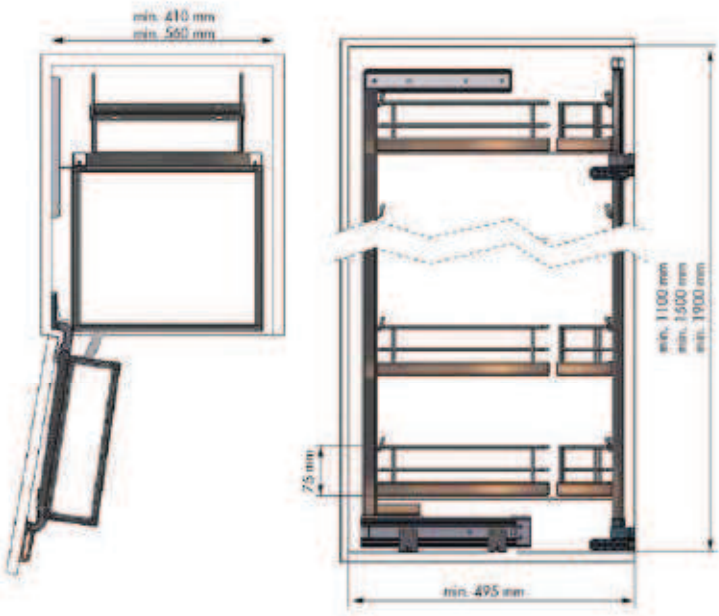
Plné dno – lamino s protiskluznou úpravou.
Vnitřní rám s koši se automaticky vysouvá při otevírání dveří skříně.
Všechny koše je možno zavěsit do libovolné výšky.
Výška uvedena včetně výsuvů.
Montáž horního výsuvu a dveřních košů na levou nebo pravou stranu skříně.